A3: 297x420
A: 0.125 m²

16.10.2023
13822_08_152_DZR3_MRP_Sez_Objekt.dwg

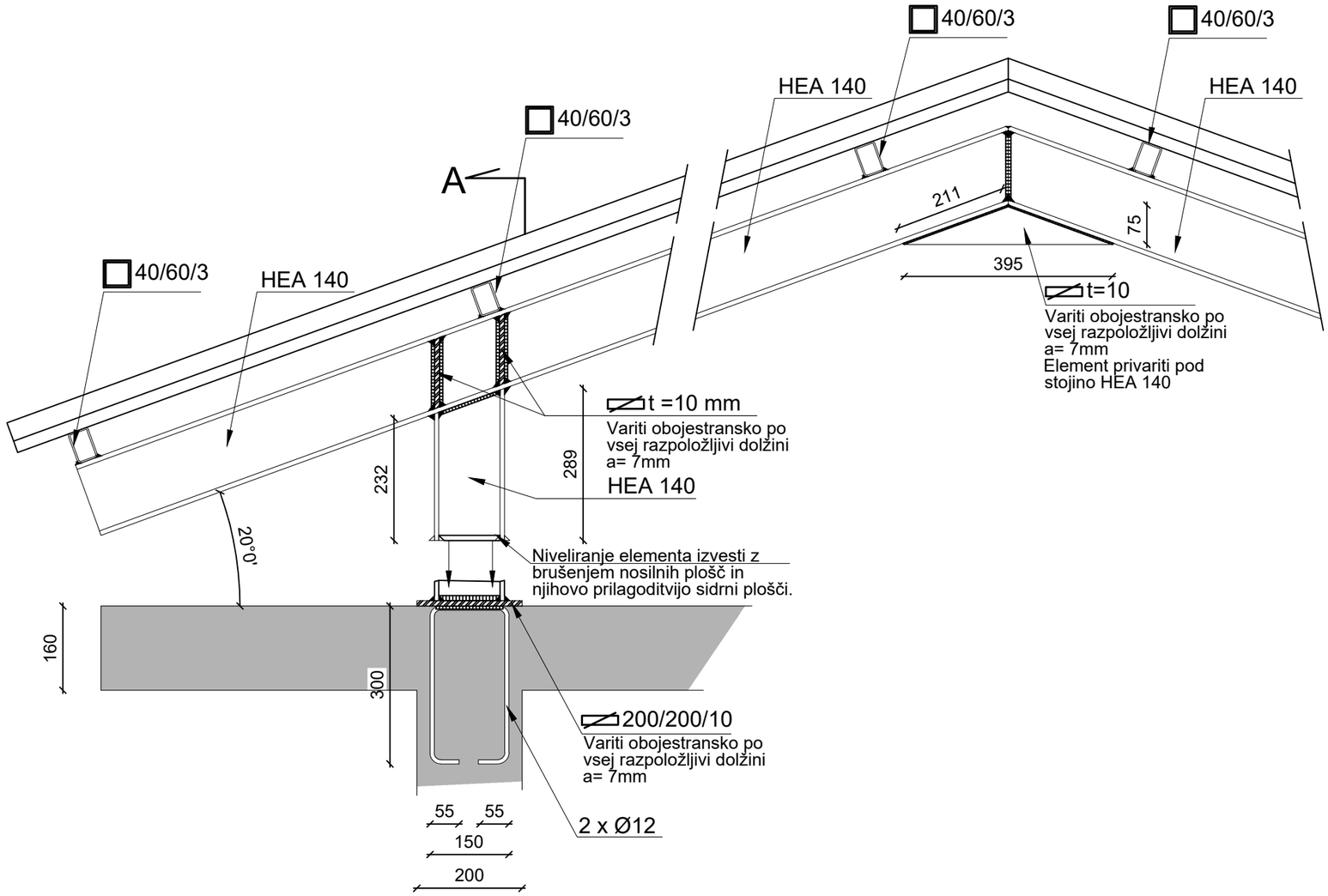

Prerez A - A

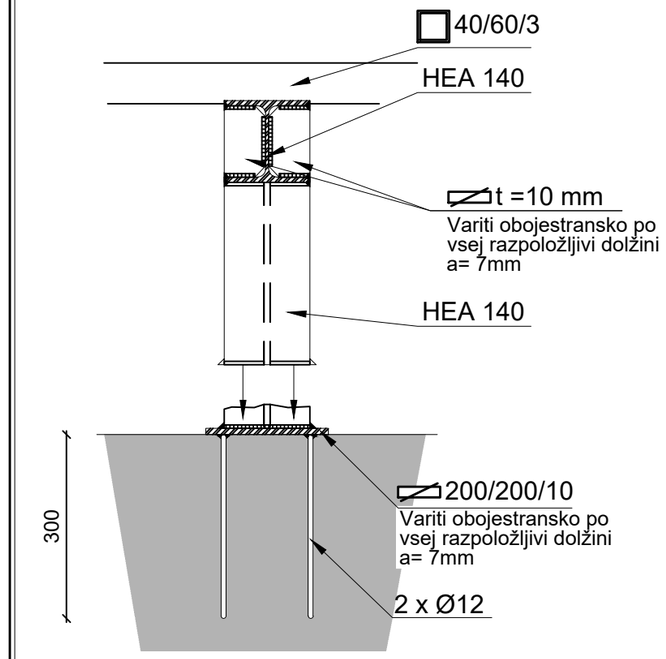

Sidrni element za vgradnjo v AB venec

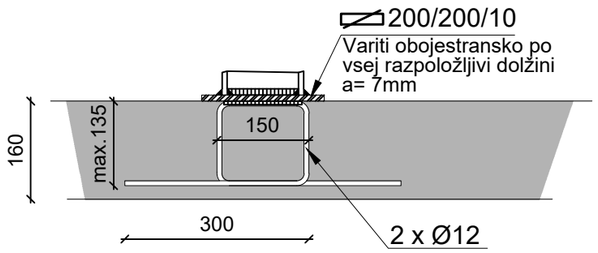

Projektant:
PROJEKT d.d.
NOVA GORICA

Investitor:
Plinovodi d.o.o.
Cesta Ljubljanske brigade 11b
1001 Ljubljana

Risba:
MRP Sežana,
detajl pritrditve strešne konstrukcije
Merilo: 1:10

Objekt:
PRENOSNI PLINOVOD M6 AJDOVŠČINA - LUCIJA
ODSEK AJDOVŠČINA - SEŽANA

Odgovorni vodja projekta: MATJAŽ MAKAROVIČ, udis — Id. št.: S-1392
Odgovorni projektant: RAJKO VECCHIET, udig — Id. št.: G-0652
Sodelavci: Tadej Cigut, univ.dipl.inž.vod. in kom. inž. — Id. št.: G-4570

Vrsta načrta: **2 Načrt s področja gradbeništva, PSČP-R61 in MRP Sežana**

Vrsta projektne dokumentacije:	Številka načrta:	Številka projekta:	Datum:		Številka lista:
PZI	13822_08_152	13822_08_1	marec 2019		O.405

Spremembe: